FILTRE EMAUX SERIA P

FUNCȚIILE POZIȚIILOR VALVEI

Pozitia vanei	Functii
Filtrare	Filtrare normală și aspirare
Spalare	Curăţarea filtrului prin inversarea debitului
Clatire	Folosit dupa spalare pentru îndepărtarea murdăriei din vană
Evacuare	Este folosit pt scurgerea deseurilor dupa aspirare sau pt scăderea nivelului de apă
Recirculare	Folosit pt recircularea apei, in special dupa folosirea solutiilor de intretinere
Inchis	Oprește tot fluxul către filtru sau piscină

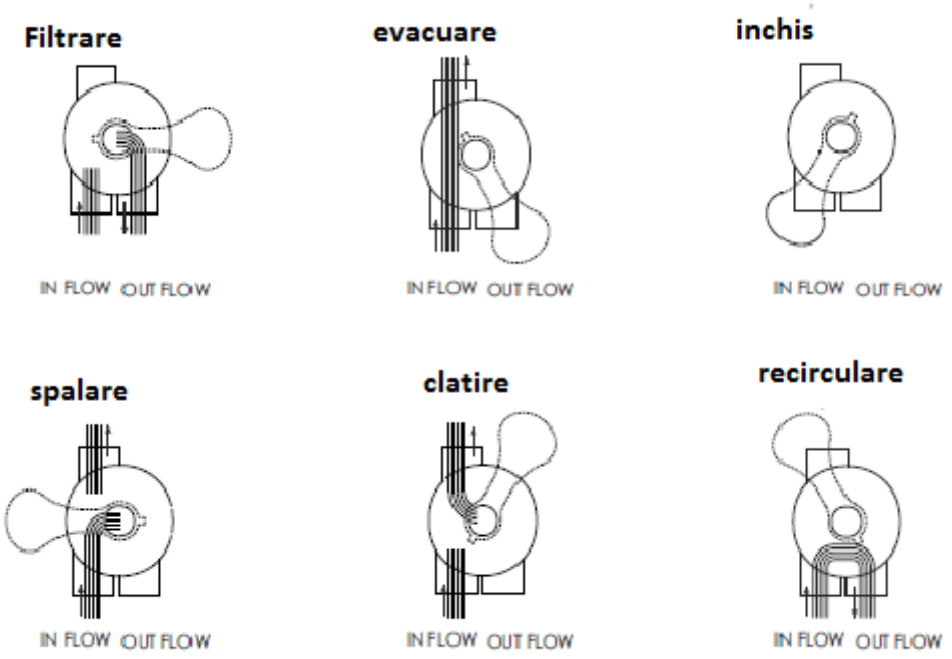

GENERAL

1) VANA (Opriţi pompa, închideţi robinetul de aspiraţie şi refulare înainte de a continua):
a) Puneţi mânerul în poziţia filtrului. b) Scoateţi şuruburile capacului. c) Ridicaţi capacul şi ansamblul cheii afară.

ASAMBLAREA:

1 Aşezaţi maneta vanei astfel încât deschiderea să fie în portul SUS (mânerul din filtrul psn.). Marginea plată a şurubului capacului ar trebui aliniata cu marginea plată a şurubului corpului.
2) Poziţionaţi inelul O'ring al capacului.
3) Fixaţi ansamblul pe corp cu şuruburi pentru capac. Strângeţi şuruburile capacului uniform şi alternativ. Nu strângeţi prea mult.

AVERTISMENT

ACEST FILTRU FUNcţionează SUB PRESIUNE ÎNALTĂ. CÂND ORICE PARTE A SISTEMULUI DE RECIRCULARE (de ex., CLEMĂ, POMPĂ, FILTRU, SUPPAPE, ETC.) ESTE SERVIT, AERUL POATE INTRA SI SISTEMUL VA DEVENI PRESURIZAT . AERUL PRESURIZAT POATE FACE CA VANA SAU CAPACUL SA FIE SUFLATE SI POT REZULTA LA RANI GRAVE, DECES SAU DAUNE PROPRIETĂŢII OPRIŢI POMPA ÎNAINTE DE A SCHIMBA POZIŢIA SUPPAPEI.

PENTRU FUNCTIONAREA CORECTA A POMPEI SI A SISTEMULUI,, CURĂŢAŢI REGULAT COŞURILE POMPELOR ŞI COŞURILOR DE SKIMMER. !

Modele: P350 / P400 / P450
P500 / P650 / P700

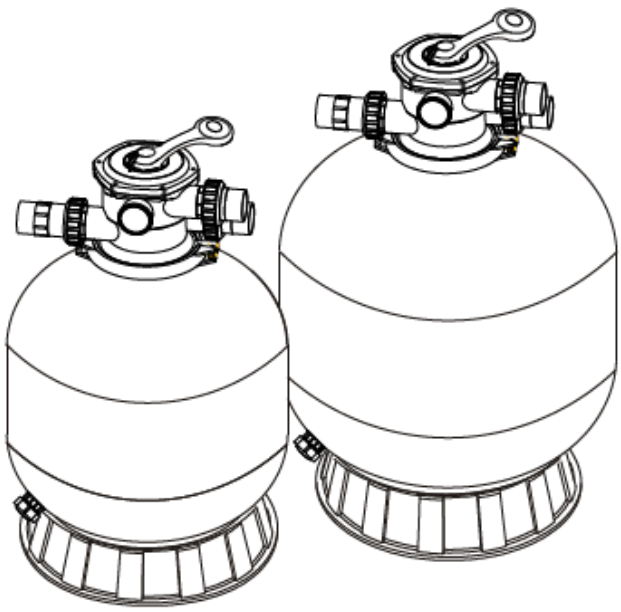

FUNCTIE

Filtrul foloseşte nisip de filtru special pentru a îndepărta particulele de murdărie din apa piscinei. Nisipul de filtru este încărcat în rezervorul de filtru şi funcţionează ca un mediu permanent de îndepărtare a murdăriei. Când vana este în poziţia FILTRARE, apa din piscină care conţine particule

de murdărie în suspensie este pompată prin sistemul dvs. de conducte şi este direcţionată automat de către vana filtrului
către partea de sus a rezervorului de filtru. Pe măsură ce apa din piscină este pompată prin filtru, particulele de murdărie sunt prinse de patul de nisip şi filtrate. Apa curăţată din piscină este returnată din partea de jos a rezervorului de filtru, prin vana şi înapoi în piscină prin sistemul de conducte. Toată această secvenţă este continuă şi automată. Acesta asigură recircularea totală a apei din piscină prin sistemul dumneavoastră de filtru şi conducte.
După o perioadă de timp, murdăria acumulată în filtru determină o rezistenţă la curgere, iar debitul se diminuează. Aceasta înseamnă că este momentul să vă curăţaţi filtrul. Cu vana în poziţia BACKWASH (spalare), fluxul de apă este inversat automat prin filtru, astfel încât să fie direcţionat către fundul rezervorului, în sus prin nisip, spălând murdăria şi resturile prinse anterior pe conducta de deşeuri. Odată ce filtrul este spălat înapoi de murdărie, setaţi supapa de control în poziţia CLĂTIRE şi porniţi pompa timp de aproximativ 1/2 până la 1 minut, apoi setaţi supapa de control în poziţia FILTRU, pentru a relua filtrarea normală.
NOTĂ: Opriţi pompa înainte de a schimba poziţia supapei

INSTALARE

Pentru instalarea şi întreţinerea filtrului sunt necesare doar unelte simple (şurubelniţă şi chei), plus adeziv pentru ţevi si adaptoarele din plastic.
1) Filtrul trebuie aşezat pe o placă de beton plană, teren foarte ferm sau echivalent. Filtrul trebuie să fie amplasat în poziţia corectă, astfel încât conexiunile conductelor, vana să fie convenabile şi accesibile pentru funcţionare şi service.
2) Încărcarea cu nisip. Mediul de nisip filtrant este încărcat prin deschiderea superioară a filtrului.
a) Slăbiţi clema flanşei şi scoateţi vana a filtrului (dacă a fost instalată anterior).
b) Acoperiţi ţeava interioară cu capac din plastic pentru a preveni pătrunderea nisipului în ea.
c) Vă recomandăm să umpleţi rezervorul aproximativ 1/2 direcţie cu apă pentru a oferi un efect de amortizare atunci când este turnat nisipul de filtru. Acest lucru ajută la protejarea părţilor laterale de sub drenaj de şocuri excesive.
d) Turnaţi cu grijă cantitatea şi gradul corect de nisip de filtrare. (Asiguraţi-vă că ţeava centrală rămâne centrată în deschidere) Suprafaţa de nisip trebuie să fie nivelată şi să ajungă aproximativ la mijlocul rezervorului de filtru. Scoateţi capacul de plastic de pe conducta internă.
3) Asamblaţi vana în rezervorul filtrului.
a) Introduceţi vana filtrului (cu inelul O în poziţie) în gâtul rezervorului, având grijă ca conducta centrală să alunece în orificiul din partea inferioară a vanei.
b) Aşezaţi două cleme de plastic în jurul flanşei vanei şi a flanşei rezervorului şi strângeţi suficient pentru ca vana să poată fi rotită pe rezervor pentru poziţionarea finală.
c) Înşurubaţi cu atenţie manometrul (cu inelul O în poziţie) în orificiul filetat din corpul vanei. Nu strângeţi prea mult.
d) Conectaţi pompa la deschiderea vanei marcată PUMP. După ce sunt realizate conexiunile, strângeţi clemele flanşei vanei cu şurubelniţa, lovind în jurul clemei cu mânerul şurubelniţei pentru a ajuta la fixarea clemei flanşei.
4) Faceţi întoarcerea la conexiunea conductei piscinei la deschiderea vanei marcată RETURN şi finalizaţi celelalte conexiuni necesare la instalaţii, conducte de aspiraţie la pompă, deşeuri etc.
5) Faceţi conexiuni electrice la pompă conform instrucţiunilor pompei.

6) Pentru a preveni scurgerile de apă, asiguraţi-vă că toate racordurile ţevilor sunt strânse.

DIMENSIUNEA FILTRULUI

TABEL DE DIMENSIUNI

Model	Înalt mm A	Diametru mm B	Dimensiunea orificiului supapei inch	Nisip kg
P350	726	350	1,5"	20
P400	757	400	1,5"	35
P450	814	449	1,5"	45
P500	845	527	1,5"	85
P650	950	627	1,5"	145
P700	1020	703	1,5"	210

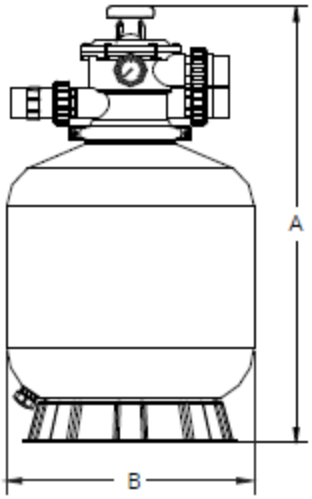

PORNIREA FILTRULUI

1) Asiguraţi-vă că în rezervor se află cantitatea corectă de nisip şi că toate conexiunile au fost conectate şi securizate.
2) Apăsaţi mânerul vanei şi rotiţi-l în poziţia SPĂLARE. (Pentru a preveni deteriorarea etanşării venei, apăsaţi întotdeauna mânerul înainte de a roti.)
3) Amorsaţi şi porniţi pompa conform instrucţiunilor pompei (asiguraţi-vă că toate conductele de aspiraţie şi retur sunt deschise), permiţând rezervorului să se umple cu apă. Odată ce apa curge din conducta spre evacuare, porniţi pompa timp de cel puţin 1 minut. Se recomandă spălarea iniţială a filtrului pentru a îndepărta orice impurităţi sau particule fine de nisip din mediul de nisip.
4) Opriţi pompa şi puneţi supapa în poziţia CLĂTIRE. Porniţi pompa şi acţionaţi până când apa este limpede, aproximativ 1/2 până la 1 minut. Opriţi pompa şi puneţi vana în poziţia FILTRARE şi reporniţi pompa. Filtrul funcţionează acum în modul normal de filtrare, filtrând particulele de murdărie din apa piscinei.
5) Reglaţi duzele de aspiraţie şi retur pentru a obţine debitul dorit. Verificaţi sistemul şi filtrul pentru scurgeri de apă şi strângeţi conexiunile, şuruburile, piuliţele, după cum este necesar.
6) Observaţi citirea iniţială a manometrului atunci când filtrul este curat. (Va varia de la piscină la piscină, în funcţie de pompă şi de sistemul general de conducte.) Deoarece filtrul elimină murdăria şi impurităţile din apa piscinei, acumularea de murdărie în filtru va face ca presiunea să crească şi să scadă debitul de apă. Când citirea manometrului este de 1,5 bar, mai mare decât presiunea initial „curată" pe care aţi observat-o, este timpul să spălaţi în contrasens filtrul (consultaţi SPĂLARE de la funcţiile filtrului şi vanei)
NOTĂ: În timpul curăţării iniţiale a apei piscinei, poate fi necesară spălarea în contravaloare frecventă din cauza încărcăturii iniţiale neobişnuit de grele de murdărie din apă.

PIESE DE SCHIMB ALE FILTRULUI

Cheie nr.	Partea nr.	Descriere	Cant
1	88280150B	Vana cu 6 căi de 1,5" cu set de îmbinare de 1,5" x 3 și manometru (negru)	1
2	89280101B	Uniune de 1,5" cu vizor, inel O (negru)	1
3	89280102B	Set unire de 1,5" (2 bucăți) cu inel O (negru)	2
4	06021013	Manometru din plastic cu inel O	1
4	01111048	Conector pentru manometru/dop	1
5	03021035	Plutita M6	2
6	89010101	Blocare cu clemă	1
7	03011095	Şurub	2
8	02011134	O-ring pentru gâtul filtrului	1
9	89014021	Rezervor de filtru pentru P350	1
9	89014022	Rezervor filtrant pentru P400	1
9	89014023	Rezervor filtrant pentru P450	1
9	89014024	Rezervor filtrant pentru P500	1
9	89014025	Rezervor filtrant pentru P650	1
9	89014026	Rezervor filtrant pentru P700	1
10	89011602	Asamblare crepina cu teavă centrală pentru P350	1
10	89011603	Asamblare crepina cu teavă centrală pentru P400	1
10	89011604	Asamblare crepina cu teavă centrală pentru P450	1
10	89011605	Asamblare crepina cu teavă centrală pentru P500	1
10	89011606	Asamblare crepina cu teavă centrală pentru P650	1
10	89011607	Asamblare crepina cu teavă centrală pentru P700	1
11*	01172007	Crepine (115mm) pentru P350/ P400/ P450	8
11*	01172008	crepine (126mm) pentru P500/ P650/ P700	8
12	01111052	Baza filtrului de 14" pentru P350	1
12	01111059	Baza filtru 16-21" P400/ P450	1
12	01111062	Baza filtru 21-28" P500/ P650/ P700	1
13	89011601	Set de scurgere a apei	1
14	01015006	Deviator de nisip (negru) pentru 1,5"	1

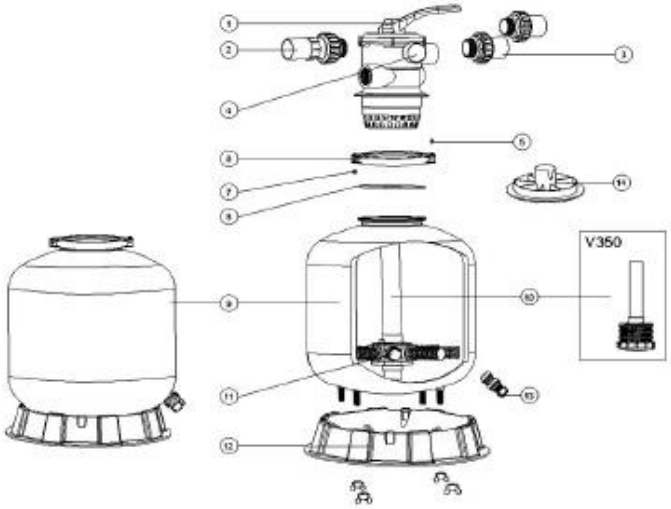

Protect pdf from copying with Online-PDF-No-Copy.com